Tefal

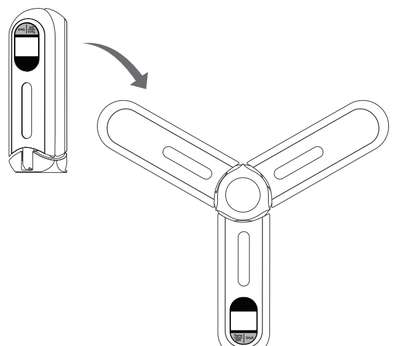

INGENIO BC54xx

Instruction manual – Notice d'utilisation – Gebruiksaanwijzing – Bedienungsanleitung – Manuale di istruzioni – Manual de instrucciones – Manual de instruções – Εγχειρίδιο οδηγιών – Kullanma kılavuzu – Instrukcja obsługi – Uživatelská příručka – Használati útmutató – Návod na použitie – Manual de instrucțiuni – Uputstvo za upotrebu – Upute za uporabu – Ръководство с инструкции – Руководство по эксплуатации – Priročnik z navodili – Посібник з експлуатації

FR : Balance de cuisine / NL : Keukenweegschaal / DE : Küchenwaage / IT : Bilancia da cucina
EN : Kitchen scale / ES : Báscula de cocina / PT : Balança de cozinha / EL : Ζυγαριά κουζίνας
TR : Mutfak tartısı / DA : Køkkenvægt / FI : Keittiövaaka / HR : Kuhinjska vaga
RU : кухонные весы / PL : Waga kuchenna / CS : Kuchyňská váha / HU : Konyhai mérleg
SK : Kuchynská váha / RO : Cântar de bucătărie / SR : Kuhinjska vaga / SL : Kuhinjska tehtnica
AR : ميزان للمطبخ / BG : Кухненска везна / UK : Ваги кухонні
ET : köögikaal / LT : Virtuvės svarstyklės / LV : Virtuves svari

www.tefal.com

1820004165

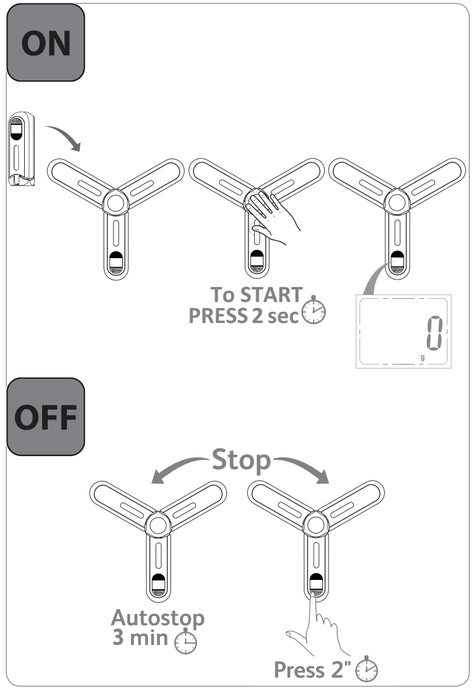
ON
To START
PRESS 2 sec
0
OFF
Stop
Autostop
3 min
Press 2"

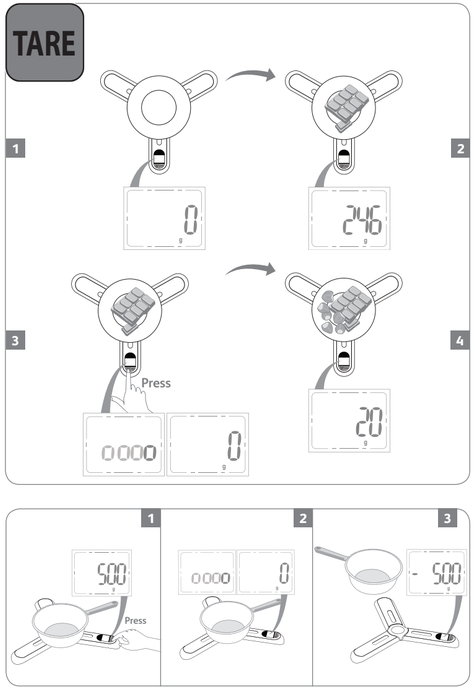
TARE
1
0
2
246
3
Press
0000
0
4
20
1
500
Press
2
0000
0
3
- 500

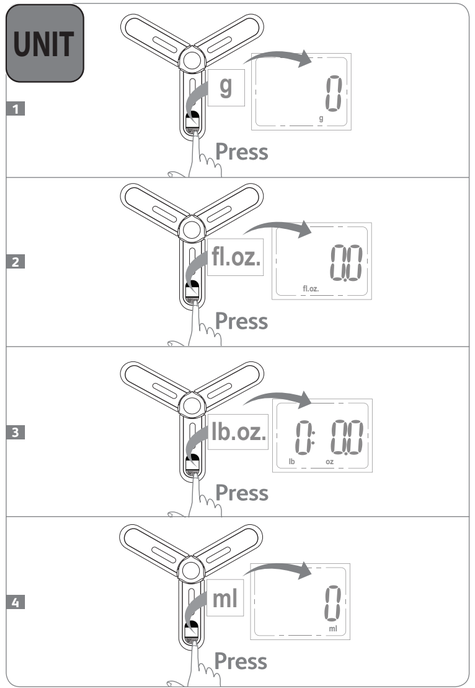
UNIT
1
g
0
Press
2
fl.oz.
0.0
Press
3
lb.oz.
0 0.0
Press
4
ml
0
Press

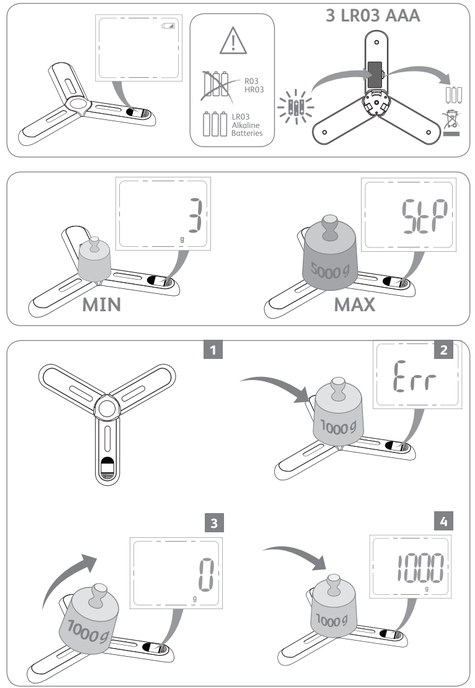
3 LR03 AAA
R03
HR03
LR03
Alkaline
Batteries
3
MIN
StP
5000 g
MAX
1
2
Err
1000 g
3
0
1000 g
4
1000
1000 g

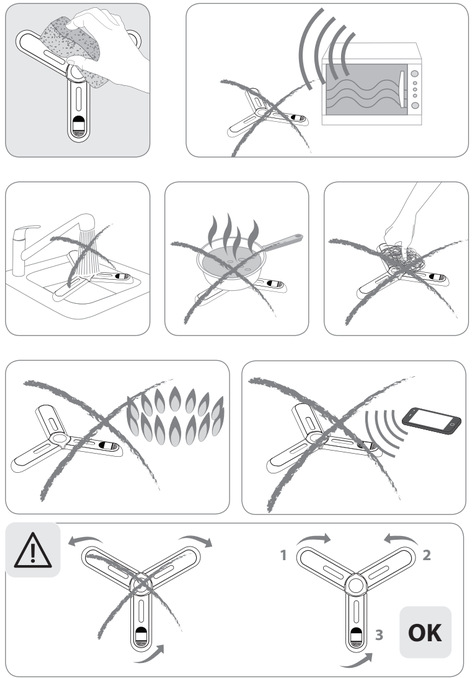
1
2
3
OK